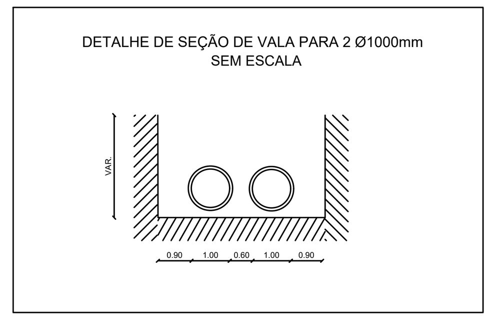

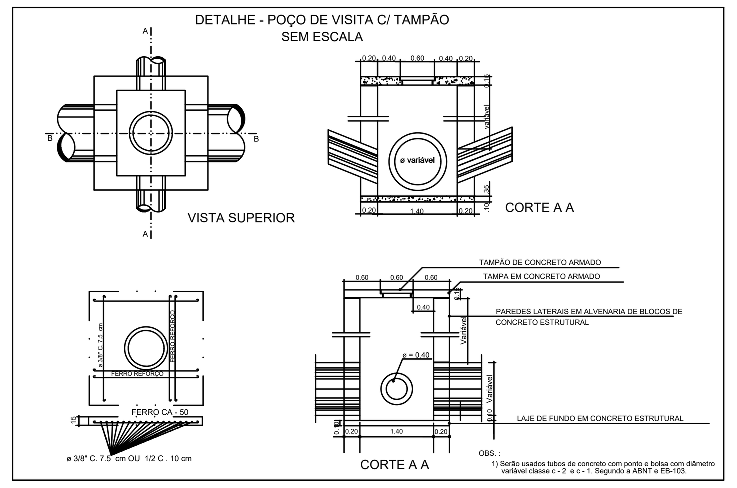

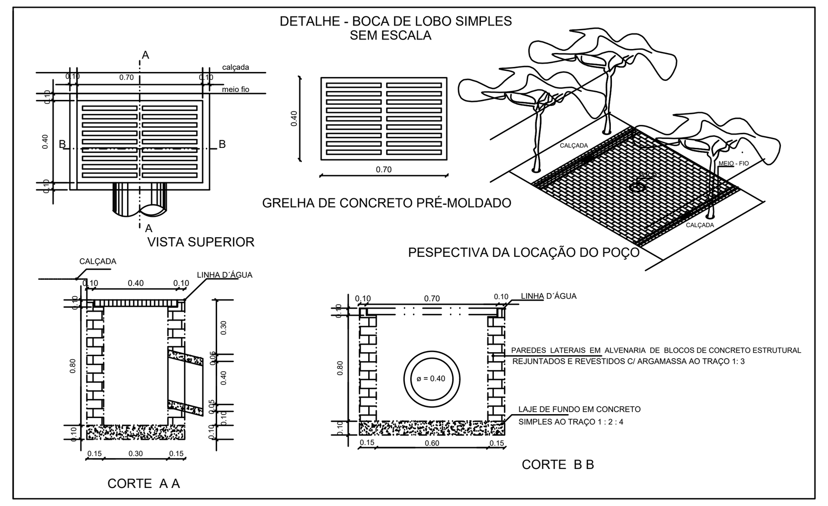

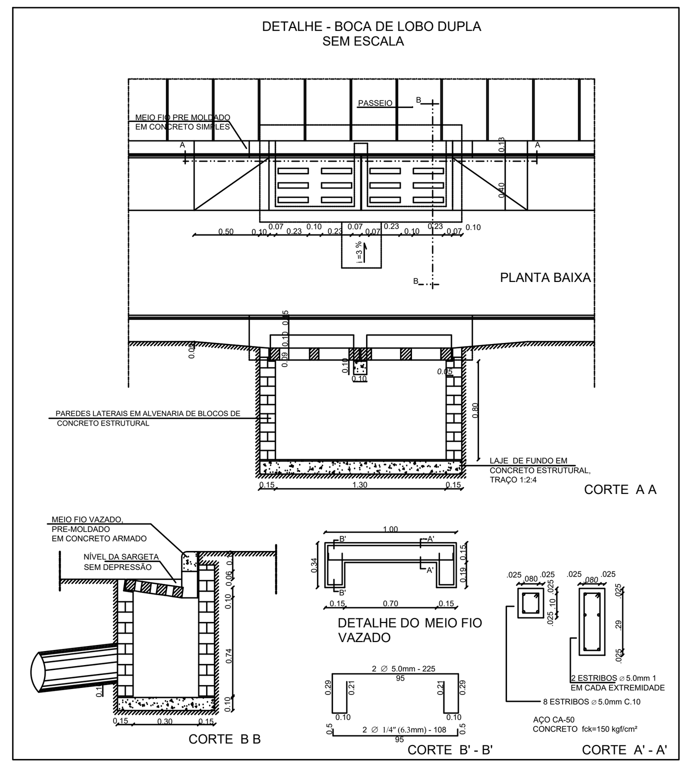

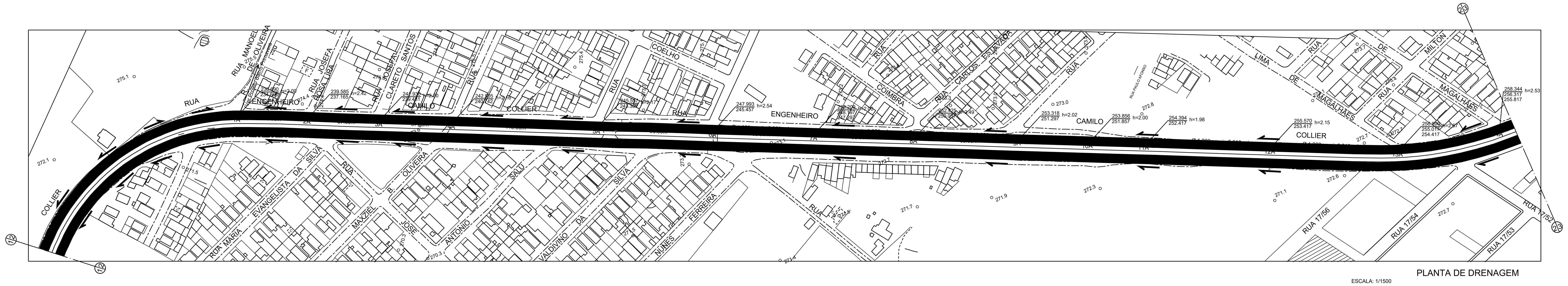

CONVENÇÕES:

- GALERIA PROJETADA
- SENTIDO DA DECLIVIDADE
- POÇO DE VISITA
- BOCA DE LOBO
- BOCA DE LOBO DUPLA
- SARJETÃO
- À PAVIMENTAR
- PAVIMENTAÇÃO FUTURA
- SAIDA DE BUEIRO
- GALERIA EXISTENTE
- POÇO DE VISITA EXISTENTE

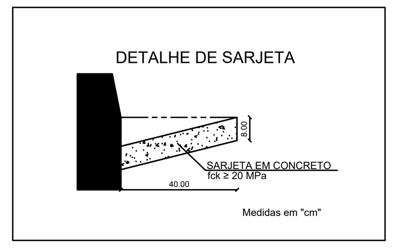

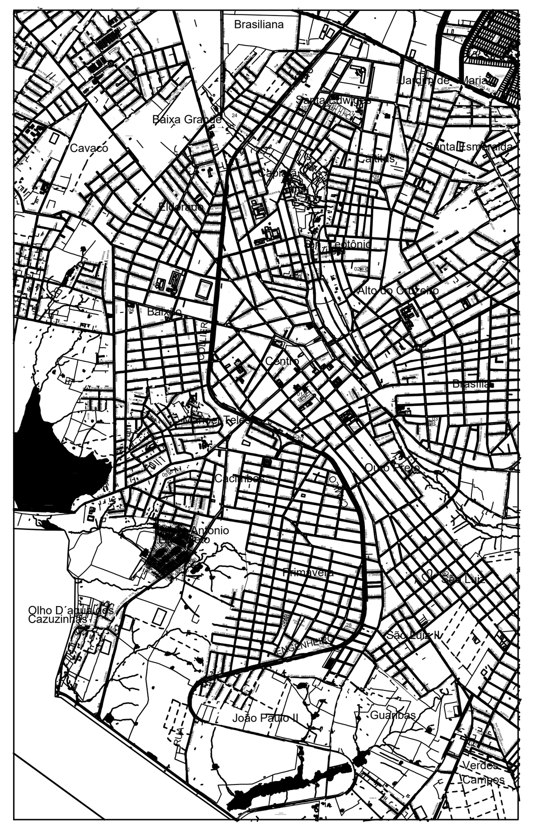

PLANTA DE SITUAÇÃO
ESCALA: 1/20.000

DESCRIÇÃO
PROJETO DE DRENAGEM DE ÁGUAS PLUVIAIS NO BAIRRO PRIMAVERA

LOCAL
ARAPIRACA/AL

N°	REVISÕES	DATA	APROVAÇÃO

APROVAÇÕES/OBSERVAÇÕES

Projetista
MARCOS FRED ALMEIDA DE ALBUQUERQUE

Proprietário
PREFEITURA MUNICIPAL DE ARAPIRACA

PROJETO DE DRENAGEM

ASSUNTO:
PLANTA DE DRENAGEM DA RUA ENG. CAMILO COLLIER.

FOLHA:
01

ENGENHEIRO:
MARCOS FRED ALMEIDA DE ALBUQUERQUE
CONFEA: 021340651-9

ÁREAS:

TOTAL DE PRANCHAS
02

ENDEREÇO:
ARAPIRACA/AL

ART:
-

CÓDIGO:
MF-DRE-AL-01-00

DATA:
AGOSTO 2021

ESCALA:
INDICADA